未来をみつめ、環境にやさしく
Matsumoto
環境対策関連商品

スグ付き、スグ点くＬＥＤ照明

スグピカナイター

●スグ付き！

本体背面に単クランプを取り付けていますので、単管パイプや足場支柱などの鋼管に『スグ(直ぐ)』に取り付けることができ、屋外高所からの照射が可能です。また、三脚差込み用のサヤ管も取り付けていますので、屋内でも三脚仕様でご利用頂けます。

●スグ点く！

ＬＥＤを使用していますので、水銀灯やメタルハライドライトのように点灯するまでの待ち時間が無く、『スグ(直ぐ)』にご利用頂けます。また、消灯後に即時再点灯する必要がある場合も、『スグ(直ぐ)』に点灯します。

●５００Wの投光器同等の明るさ！

屋内の暗い場所での作業用によく使用される投光器の５００Wタイプにも勝るとも劣らない明るさで、色温度も蛍光灯同等レベルです。

●様々な場所に取り付け可能！

本体に取り付けられている単クランプは９０°回転できますので、建地のみでは無く横地単管にも取り付けでき、側面の蝶ナットを緩めれば、最大３５°まで角度調整できます。

仕　様

消費電力	定格電圧	照射角度	定格周波数	全光束	色温度	重量	防水性能	動作環境温度	電源ｺｰﾄﾞ長さ
120W	AC100～240V	64°	50/60Hz	10575lm	5350K	11kg	IP66	-30℃～50℃	5m(ﾎﾟｯｷﾝﾌﾟﾗｸﾞ付き)

投光器(５００W)との比較

外形図

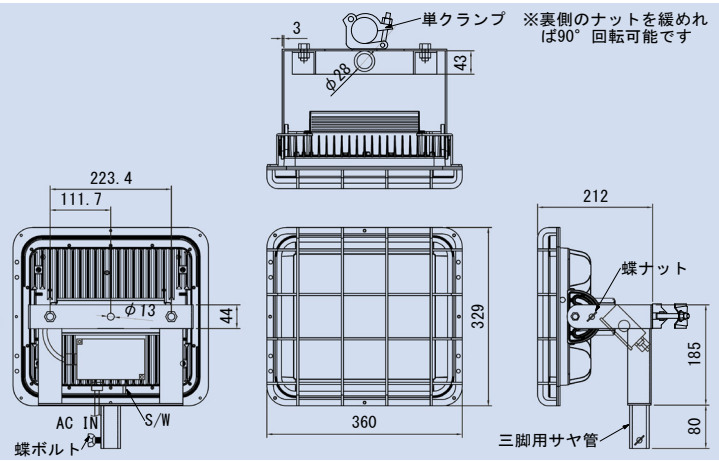

防眩パネル(オプション品)

●インシュロックで取り付けるだけ！

光源を直視してしまうと、しばらく目が眩んで仕事にならないため防眩パネルをご用意しています。直進性の高いＬＥＤの光を拡散させることで眩しさを軽減するだけでなく、室内の照度の均一化も図れます。

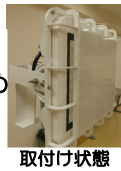
取付け状態

松本鋼機株式會社　未来をみつめ、環境にやさしく

本　　社　神戸市兵庫区湊町一丁目８８番地の１　TEL(078)651-7327(代表)　FAX(078)651-0854
■神戸営業部　TEL(078)651-7321(代)　FAX(078)651-6116
■大阪営業部　TEL(06)6398-0310(代)　FAX(06)6398-0313
■京 都 支 店　TEL(075)611-7533(代)　FAX(075)611-3535
■北近畿支店　TEL(0773)27-4809(代)　FAX(0773)27-6541
■兵庫南支店　TEL(078)597-6988(代)　FAX(078)597-6989
■姫路営業所　TEL(079)293-3487(代)　FAX(079)293-8721
■淡路営業所　TEL(0799)45-1109(代)　FAX(0799)45-0564
■豊岡営業所　TEL(0796)22-7261(代)　FAX(0796)22-7263